砲金ボディ：空気、蒸気、水、油（400cSt以下）、非侵食性の気体・液体用
ステンレスボディ：侵食性の気体・液体用
G1/2～G2、外部パイロット形ポペット式

- ボディ材質：砲金又はステンレス鋼。
- アクチュエータ部材質：ステンレス鋼。
- ソフトなバルブクロージング。
- コンパクト形状でしかも大流量。
- ＋180℃までの高温蒸気に適す。

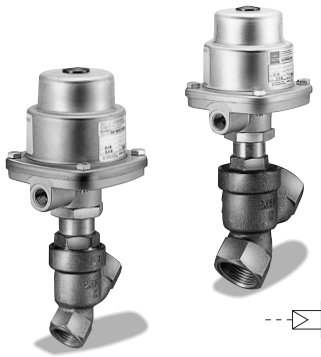

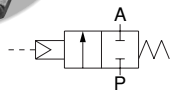

バルブ仕様

項目＼機種		2ポートピストンバルブ・常時閉 外部パイロット形ポペット式					
シリーズ		8218・8238					
形式	砲金ボディ	8218200	8218300	8218400	8218500	8218600	8218700
	ステンレスボディ	8238200	8238300	8238400	8238500	8238600	8238700
接続口径		G ½	G ¾	G1	G1¼	G1½	G2
CV値		4.6	9.6	18.0	27.6	36.0	55.2
使用流体	砲金ボディ	空気・水・油(400cSt以下)・その他非侵食性の気体・液体					
	ステンレスボディ	侵食性気体・液体にも適合					
使用圧力範囲		0～1.6	0～1.0	0～1.0	0～0.7	0～0.45	0～0.3
パイロット圧力		0.35～0.80MPa					
流体温度		－10～＋180℃（但し、凍結なきこと）					
周囲温度		－10～＋60℃					
シール材質		弁座パッキン：テフロン、その他パッキン：テフロン、バイトン					
質量（kg）		1.4	1.6	1.8	4.6	5.5	6.4

注）1.外部パイロットとして圧縮空気を使用する場合は、必ず給油してください。又、液体を使用する場合、粘度は40cSt以下で使用してください。
2.外部パイロットの流体温度は80℃以下で使用してください。

- 使用頻度は、1分間当たり最高15サイクルです。
- 上記は、標準仕様です。特殊用途については、ご相談ください。

形式記号　ご注文時には、下記の形式記号でご連絡ください。

8218200
シリーズ　コード番号　注）

注）コード番号は、バルブ仕様を参照してください。

8218・8238

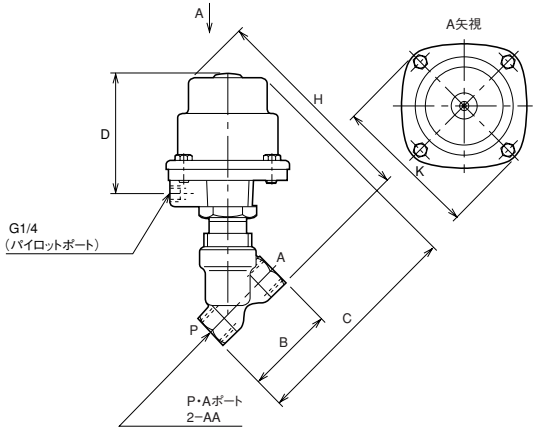

寸法表

形式＼記号	AA	B	C	D	H	K
8218200 8238200	G ½	65	159	85	154	103.5
8218300 8238300	G ¾	75	165	85	160	103.5
8218400 8238400	G1	90	175	85	171	103.5

寸法表

形式＼記号	AA	B	C	D	H	K
8218500 8238500	G1 ¼	110	189	85	186	103.5
8218600 8238600	G1 ½	120	193	85	190	103.5
8218700 8238700	G2	150	211	85	206	103.5

内部構造図

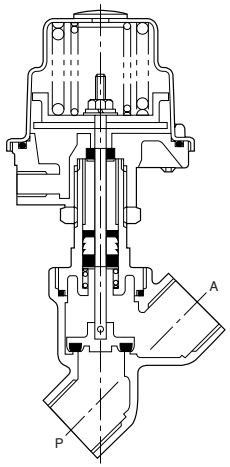

■使用上の注意点

取　付

- 取付け方向は自由です。

配　管

- 配管内は圧縮空気であらかじめフラッシングして、管内の切粉、切削油、ゴミなどを除去してください。

■特殊仕様

- 常時開。
- ポジションインジケータ付。
- パイロット電磁弁付。
- その他特殊仕様。

注）上記仕様については、ご相談ください。